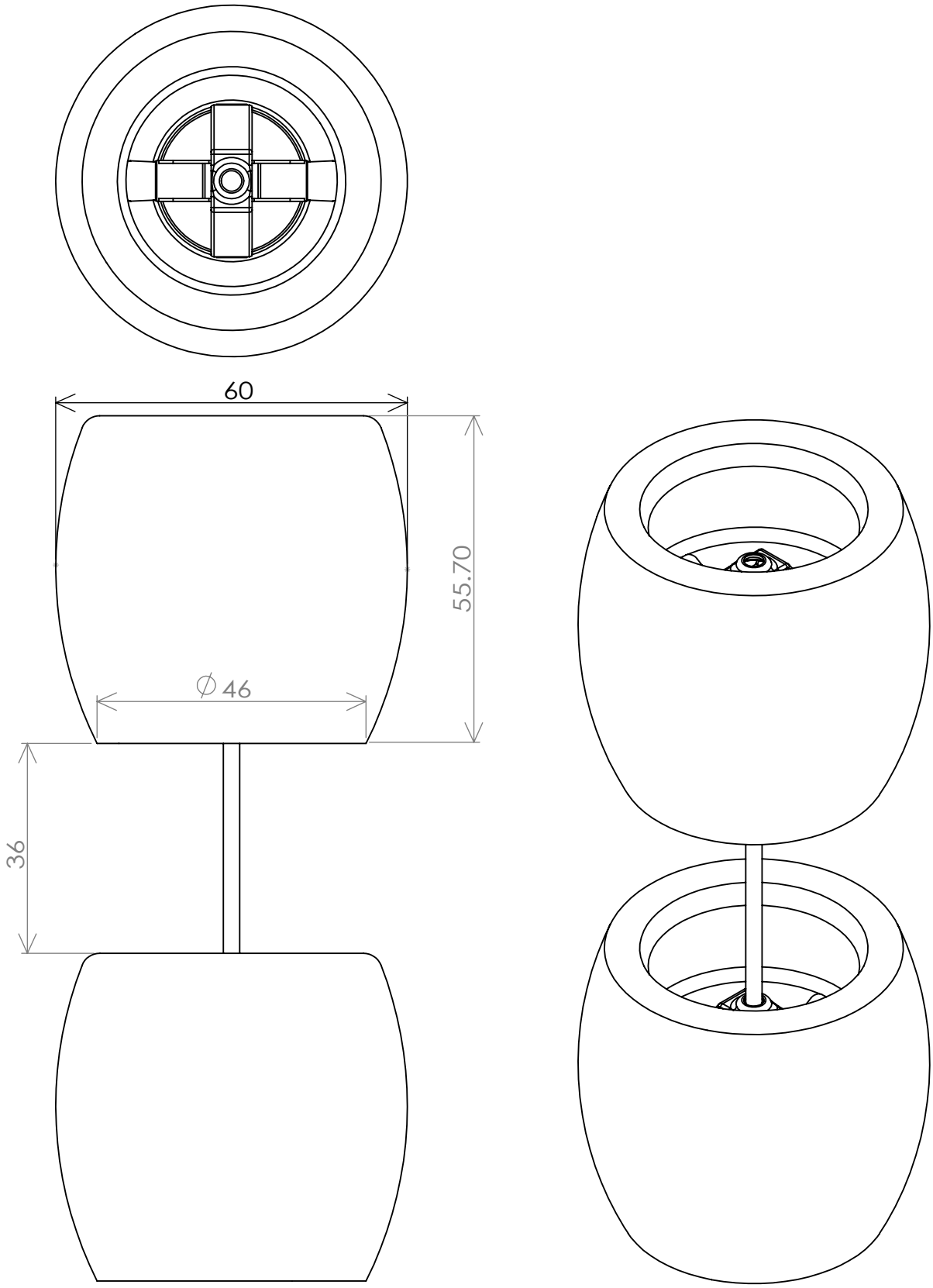

A4

1:1

1 1